2018（平成30）年 度 運 営 組 織 図
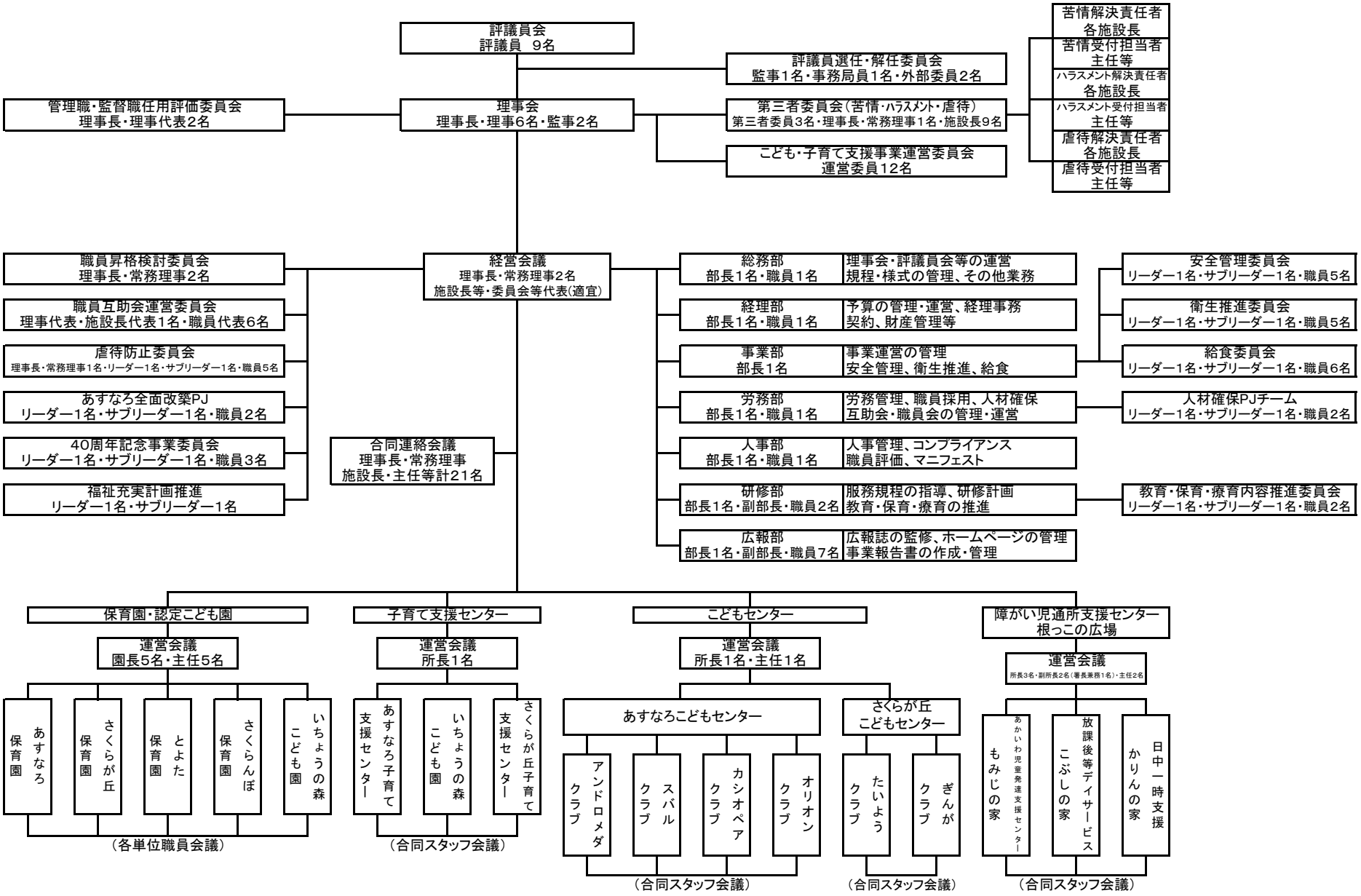
（平成30年4月10日）